CALCOLO S.U.L. E VOLUME PIANO TERRA

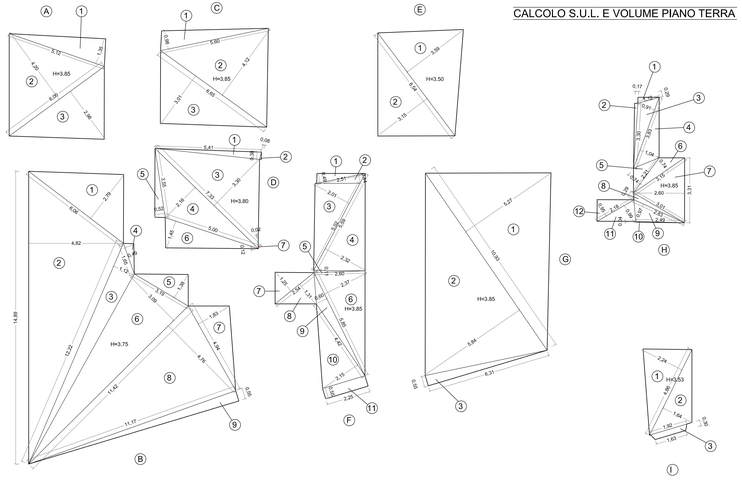

Blocco A:
1 = (5.12 x 1.35)/2 = mq. 3.46
2 = (6.00 x 4.20)/2 = mq. 12.60
3 = (6.00 x 2.98)/2 = mq. 8.94
S.U.L. Blocco A = 25.00 mq.
Volume Blocco A = 25.00 x h 3.85 = 96.25 mc.

Blocco B:
1 = (6.06 x 2.79)/2 = mq. 8.45
2 = (14.89 x 4.82)/2 = mq. 35.88
3 = (12.22 x 1.12)/2 = mq. 6.84
4 = (1.65 x 0.49)/2 = mq. 0.40
5 = (3.19 x 1.38)/2 = mq. 2.20
6 = (11.42 x 3.09)/2 = mq. 17.64
7 = (4.94 x 1.83)/2 = mq. 4.52
8 = (11.42 x 4.76)/2 = mq. 27.18
9 = (11.17 x 0.55)/2 = mq. 3.07
S.U.L. Blocco B = 106.18 mq.
Volume Blocco B = 106.18 x h 3.75 = 398.17 mc.

Blocco C:
1 = (5.60 x 0.98)/2 = mq. 2.74
2 = (6.65 x 4.12)/2 = mq. 13.70
3 = (6.65 x 3.01)/2 = mq. 10.01
S.U.L. Blocco C = 26.45 mq.
Volume Blocco C = 26.45 x h 3.85 = 101.83 mc.

Blocco D:
1 = (5.41 x 0.38)/2 = mq. 1.03
2 = (0.38 x 0.08)/2 = mq. 0.01
3 = (7.33 x 3.30)/2 = mq. 12.09
4 = (7.33 x 2.16)/2 = mq. 7.92
5 = (3.55 x 0.52)/2 = mq. 0.92
6 = (5.00 x 1.45)/2 = mq. 3.62
7 = (0.12 x 0.02)/2 = mq. 0.00
S.U.L. Blocco D = 25.59 mq.
Volume Blocco D = 25.59 x h 3.80 = 97.24 mc.

Blocco E:
1 = (6.54 x 3.59)/2 = mq. 11.74
2 = (6.54 x 3.15)/2 = mq. 10.30
S.U.L. Blocco E = 22.04 mq.
Volume Blocco E = 22.04 x h 3.50 = 77.14 mc.

Blocco F:
1 = (2.51 x 0.49)/2 = mq. 0.61
2 = (2.51 x 0.44)/2 = mq. 0.55
3 = (5.02 x 2.01)/2 = mq. 5.04
4 = (5.59 x 2.32)/2 = mq. 6.48
5 = (2.60 x 0.11)/2 = mq. 0.14
6 = (5.85 x 2.37)/2 = mq. 6.93
7 = (2.54 x 1.25)/2 = mq. 1.59
8 = (2.54 x 1.31)/2 = mq. 1.66
9 = (5.85 x 0.60)/2 = mq. 1.75
10 = (4.42 x 2.15)/2 = mq. 4.75
11 = 2.25 x 0.55 = mq. 1.24
S.U.L. Blocco F = 30.74 mq.
Volume Blocco F = 30.74 x h 3.85 = 118.35 mc.

Blocco G:
1 = (10.93 x 5.27)/2 = mq. 28.80
2 = (10.93 x 5.84)/2 = mq. 31.92
3 = (6.31 x 0.55)/2 = mq. 1.73
S.U.L. Blocco G = 62.45 mq.
Volume Blocco G = 62.45 x h 3.85 = 240.43 mc.

Blocco H (Vano scala condominiale + atrio):
1 = (1.12 x 0.29)/2 = mq. 0.16
2 = (3.30 x 0.17)/2 = mq. 0.28
3 = (3.83 x 0.91)/2 = mq. 1.74
4 = (3.83 x 1.04)/2 = mq. 1.99
5 = (2.21 x 0.74)/2 = mq. 0.82
6 = (3.15 x 0.74)/2 = mq. 1.16
7 = (3.31 x 2.60)/2 = mq. 4.30
8 = (3.01 x 0.29)/2 = mq. 0.44
9 = (2.83 x 0.97)/2 = mq. 1.37
10 = (2.49 x 0.04)/2 = mq. 0.05
11 = (2.18 x 0.99)/2 = mq. 1.08
12 = (2.18 x 0.95)/2 = mq. 1.03
S.U.L. Blocco H = 14.42 mq.
Volume Blocco H = 14.42 x h 3.85 = 55.52 mc.

Blocco I(Atrio condominiale):
1 = (4.86 x 2.24)/2 = mq. 5.44
2 = (4.86 x 1.64)/2 = mq. 3.98
3 = [(1.92 + 1.63) x 0.30]/2 = mq. 0.53
Totale blocco I = 9.95 mq.
Volume Blocco I = 9.95 x h 3.53 = 35.12 mc.

TOTALE S.U.L. E VOLUME PIANO TERRA

Totale S.U.L. Piano Terra:
Blocco A + Blocco B + Blocco C + Blocco D + Blocco E + Blocco F + Blocco G - (Blocco H + Blocco I) =
25.00 + 106.18 + 26,45 + 25.59 + 22.04 + 30.74 + 62.45 - (14,42 + 9.95) =
S.U.L. Totale = 274.08 mq.

Totale Volume Piano Terra:
Blocco A + Blocco B + Blocco C + Blocco D + Blocco E + Blocco F + Blocco G - (Blocco H+ Blocco I) =
= 96.25 + 398.17 + 101.83 + 97.24 + 77.14 + 118.35 + 240.43 - (55.52 + 35.12) =
Volume Totale = 1038.77 mc.

TOTALE S.U.L. E VOLUME PIANO PRIMO

Totale S.U.L. Piano Primo:
Blocco A + Blocco B = 117.02 + 140,89 =
S.U.L. Totale = 257.91 mq.

Totale Volume Piano Primo:
Blocco A + Blocco B + Blocco C= 397.87 + 479.03 + 1.79=
= 878,69 mc.

TOTALE S.U.L. E VOLUME PIANO SECONDO

Totale S.U.L. Piano Secondo:
Blocco A-(Blocco B+Blocco C) = 276.44 - (10.95+1.76) =
= 263.73 mq.

Totale Volume Piano Secondo:
Blocco A -(Blocco B+Blocco C) = 1166.78 - (50.41+8.90) =
= 1107.47 mc.

TOTALE S.U.L. E VOLUME DI PROGETTO

Totale S.U.L. di Progetto:
Piano Terra + Piano Primo + Piano Secondo =
= 274,08 + 257,91 + 263,73 =
S.U.L. Totale = **795.72 mq. < 807.83 mq autorizzati**
VERIFICATO

Totale Volume di Progetto:
Piano Terra + Piano Primo + Piano Secondo =
= 1038,77 + 878,69 + 1107,47 =
Volume Totale = **3024.93 mc. < 3067.66 mc autorizzati**
VERIFICATO

Superficie Vano scala condominiale

Superficie condominiale < 20% S.U.L. realizzabile
= S.U.L. x 20% = 795.72 x 20% = 159.14 mq. detraibili

Vano scala piano Terra = Blocco H + I = mq. 24.37
Vano scala piano Primo = Blocco D = mq. 18,56
Vano scala piano Secondo = Blocco B + C= mq. 12.71

Totale superficie condominiale =
= 24,37 + 18,56 + 12,71 = 55.64 mq. < 159,14 mq.

CALCOLO S.U.L. E VOLUME PIANO PRIMO

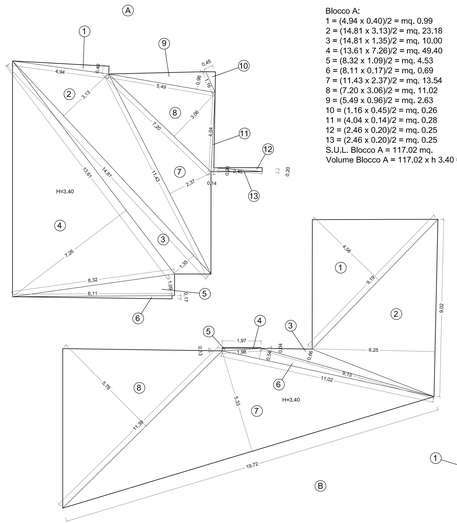

Blocco A:
1 = (4.94 x 0.40)/2 = mq. 0.99
2 = (14.81 x 3.13)/2 = mq. 23.18
3 = (14.81 x 1.35)/2 = mq. 10.00
4 = (13.61 x 7.26)/2 = mq. 49.40
5 = (8.32 x 1.09)/2 = mq. 4.53
6 = (8.11 x 0.17)/2 = mq. 0.69
7 = (11.43 x 2.37)/2 = mq. 13.54
8 = (7.20 x 3.06)/2 = mq. 11.02
9 = (5.49 x 0.96)/2 = mq. 2.63
10 = (1.16 x 0.45)/2 = mq. 0.26
11 = (4.04 x 0.14)/2 = mq. 0.28
12 = (2.46 x 0.20)/2 = mq. 0.25
13 = (2.46 x 0.20)/2 = mq. 0.25
S.U.L. Blocco A = 117.02 mq.
Volume Blocco A = 117.02 x h 3.40 = 397.87 mc.

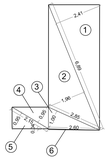

Blocco D (Vano scala condominiale):
1 = (6.89 x 2.41)/2 = mq. 8.30
2 = (6.89 x 1.96)/2 = mq. 6.75
3 = (2.85 x 1.00) /2 = mq. 1.42
4 = (2.15 x 0.95)/2 = mq. 1.02
5 = (2.15 x 0.95)/2 = mq. 1.02
6 = (2.60 x 0.04)/2 = mq. 0.05
Totale blocco D = 18.56 mq.

Blocco B:
1 = (9.19 x 4.58)/2 = mq. 21.04
2 = (9.02 x 6.25)/2 = mq. 28.19
3 = (9.13 x 0.66)/2 = mq. 3.01
4 = 1.97 x 0.04 = mq. 0.08
5 = (1.98 x 0.13)/2 = mq. 0.13
6 = (11.02 x 0.54)/2 = mq. 2.97
7 = (19.72 x 5.33)/2 = mq. 52.55
8 = (11.39 x 5.78)/2 = mq. 32.92
S.U.L. Blocco B = 140.89 mq.
Volume Blocco B = 140.89 x h 3.40 = 479.03 mc.

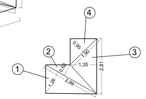

Blocco C (Vano scala condominiale):
1 = (2.99 x 1.26)/2 = mq. 1.88
2 = (2.99 x 0.82)/2 = mq. 0.93
3 = (2.81 x 1.35) /2 = mq. 1.90
4 = (1.90 x 0.95)/2 = mq. 0.90
Totale blocco C = 5.61 mq.
Volume Blocco C = 5.61 x h 0.32 = 1.79 mc.

CALCOLO S.U.L. E VOLUME PIANO SECONDO

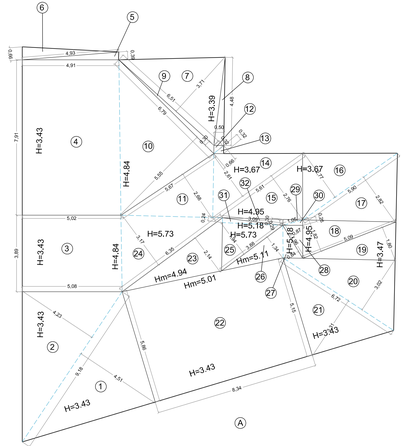

1 = (9,18 x 4.51)/2 = mq. 20.70
2 = (9,18 x 4.23)/2 = mq. 19.42
Volume = [(1+2)x(h 4.84-3.43)/3] + [(1+2)xh 3.43] =
= 18.86 + 137.61 = **156.47 mc.**

3 = [(5.02+5.08) x 3.89]/2 = mq. 19.64
4 = [(5.02 x 4.91) x 7.91]/2 = mq. 39.27
5 = (4.93 x 0.39)/2 = mq. 0.96
6 = (4.93 x 0.66)/2 = mq. 1.63
Volume = (3+4+5+6) x [(h 4,84+3,43)/2] = **254.30 mc.**

7 = (6.51 x 3.71)/2 = mq. 12.08
8 = (4.48 x 0.50)/2 = mq. 1.12
9 = (6.79 x 0.30)/2 = mq. 1.02
10 = (6,79 x 5,55)/2 = mq. 18.84
11 = (5,67 x 2,68)/2 = mq. 7.60
Volume = (7+8+9+10) x [(h 4,84 + 3,39)/2] = **167.31 mc.**

12 = (0.66 x 0.32)/2 = mq. 0.11
13 = (0.66 x 0.32)/2 = mq. 0.11
Volume = (12+13) x h 3.39 = **0.74 mc.**

14 = (5.61 x 2.61)/2 = mq. 7.32
15 = (5.61 x 2.76)/2 = mq. 7.74
Volume = (14+15) x [(h 4.95 + 3.67)/2] = **64.91 mc.**

16 = (5.90 x 2.77)/2 = mq. 8,17
Volume = [16x(h 4.95-3.67)/3] + [16xh 3.67] =
= 3,49 + 29.98 = **33.47 mc.**

17 = (5.90 x 2.82)/2 = mq. 8.32
Volume = [17x(h 4.95-3.47)/3] + [17xh 3.47] =
= 4,10 + 28,87 = **32.97 mc.**

18 = (5,09 x 1.82)/2 = mq. 4.63
19 = (5,09 x 1.80)/2 = mq. 4.58
Volume = (18+19) x [(h 4.95 + 3.47)/2] = **38.77 mc.**

20 = (6,72 x 3.02)/2 = mq. 10.15
Volume = [20x(h 5.18-3.47)/3] + [20xh 3.47] =
= 5,78 + 35.22 = **41.00 mc.**

21 = (6,72 x 3.31)/2 = mq. 11.12
Volume = [21x(h 5.18-3.43)/3] + [21xh 3.43] =
= 6,49 + 38.14 = **44.63 mc.**

22 = [(5.86+5.15) x 8.34]/2 = mq. 45.91
Volume = 22 x [(h 5.01 + 3,43)/2] = **193.74 mc.**

23 = (6,35 x 2,14)/2 = mq. 6,79
24 = (6,35 x 3,17)/2 = mq. 10,06
Volume = (23+24) x [(h 4,94 + 5.73)/2] = **89.89 mc.**

25 = (3.88 x 1,94)/2 = mq. 3.76
26 = (3.88 x 1,34)/2 = mq. 2,60
Volume = (25+26) x [(h 5.73 + 5.11)/2] = **34.47 mc.**

27 = (1,96 x 0.84)/2 = mq. 0.82
28 = (1,96 x 0,87)/2 = mq. 0,85
Volume = (27+28) x [(h 5.18 + 4.95)/2] = **8.46 mc.**

29 = (1,05 x 0.29)/2 = mq. 0,15
30 = (1.05 x 0.26)/2 = mq. 0,14
Volume = [(29+30)x(h 5.18-4.95)/3] + [(29+30)xh 4.95] =
= 0,02 + 1,43 = **1,45 mc.**

31 = (3,09 x 0.24)/2 = mq. 0,37
32 = (3,09 x 0.30)/2 = mq. 0,46
Volume = (31+32) x [(h 5.18 + 4.95)/2] = **4.20 mc.**

S.U.L. Blocco A = 276,44 mq.
Volume Blocco A = 1166.78 mc.

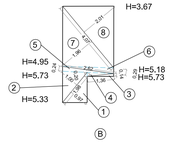

Blocco B:
1 = (1,98 x 0.97)/2 = mq. 0.96
2 = (1,98 x 1.00)/2 = mq. 0,99
Volume = (1+2) x [(h 5.33+5.73)/2] = **10.78 mc**

3 = (1.36 x 0.14) /2 = mq. 0.09
4 = (1.36 x 0.20)/2 = mq. 0.14
Volume = (3+4) x h 5.73 = **1.32 mc**

5 = (2.62 x 0.24)/2 = mq. 0.31
6 = (2.62 x 0.29)/2 = mq. 0.38
Volume = (5+6) x [(h 5.18+4.95)/2] = **3.49 mc**

7 = (4,07 x 1.96)/2 = mq. 3.99
8 = (4,07 x 2,01)/2 = mq. 4.09
Volume = (7+8) x [(h 4.95+3,67)/2] = **34.82 mc**

Totale blocco B = 10.95 mq.
Volume Blocco B = 50.41 mc.

Blocco C:
1 = (1,94 x 0.91)/2 = mq. 0,88
2 = (1.94 x 0.91)/2 = mq. 0,88
S.U.L. Blocco C = 1,76 mq.
Volume Blocco C = (1+2) x [(h 5.23+4.88)/2] = 8.90 mc.

Spazio riservato all' ufficio

Timbro e firma dei progettisti

Firma della ditta richiedente

COMUNE DI FANO
PIANO DI RECUPERO DI INIZIATIVA PRIVATA
(ai sensi dell' art. 30 della Legge 5 Agosto 1978 n. 457)

PROGETTISTI:

Arch. Di Loro Luciano
Via G. Verdi, 1 - 61032 Fano (PU)
Cod. C.N.W.E.CEN 67030 D488Z
P.IVA:01431180411
Tel.: 0721 820462
Fax: 0721 820462
Mobile: +39 339 1941103
Mail: studiodiloro@libero.it

Geom. PERGOLESI FRANCESCO
Via G. Castelfidardo , 6/B - 61032 Fano (PU)
Cod. C.N.W.E.CEN 67030 D488Y
P.IVA: 02298410418
Tel.: 0721 830523
Fax: 0721 1943161
Mobile: +39 338 2708562
Mail: info@studiopergolesi.it
www.studiopergolesi.it

OGGETTO:
PIANO DI RECUPERO IN VARIANTE AL PIANO PARTICOLAREGGIATO DEL CENTRO STORICO DI UN FABBRICATO SITO IN FANO, VIA G. BOVIO CIV. 7/A-9-9/A

RENZONI PIERINO	C.F.	RNZPRN50L11D488H
VINCENZI ANNA MARIA	C.F.	VNCNMR53H55F310L
SPADARI MARCELLA	C.F.	SPDMCL56M60E388O
CECCACCI LANFRANCO	C.F.	CCCLFR54H11E837B
BATTISTELLI GIUSEPPINA	C.F.	BTTGPP30E61D488O
PACCASSONI CORRADO	C.F.	PCCCRD66A22E379N
PACCASSONI MARIA GRAZIA	C.F.	PCCMGR59D59E379S
PACCASSONI PAOLA	C.F.	PCCPLA60R46D488G

UBICAZIONE:
Via G.Bovio, civ. 7/A,9, 9/A,

ELABORATO:
CALCOLO S.U.L. E VOLUME (PDC 1518/2014)

N. TAVOLA: P5

DATI CATASTALI:
COMUNE DI FANO
Fog. 141 Mapp. 815 Sub. 2-5-6-7-8-9-10-11-12

SCALA: 1:100

DATA: MAGGIO 2015

Il presente elaborato è di proprietà dello Studio Tecnico Pergolesi Di Loro, Fossombrone - Fano. Ogni utilizzo non autorizzato o copia di legge, fatta salvo quanto previsto dalla legge, sono vietate e sarà perseguito a norma di legge. Sono vietate le riproduzioni con fotografiche o grafiche e la comunicazione a soggetti diversi dal committente.