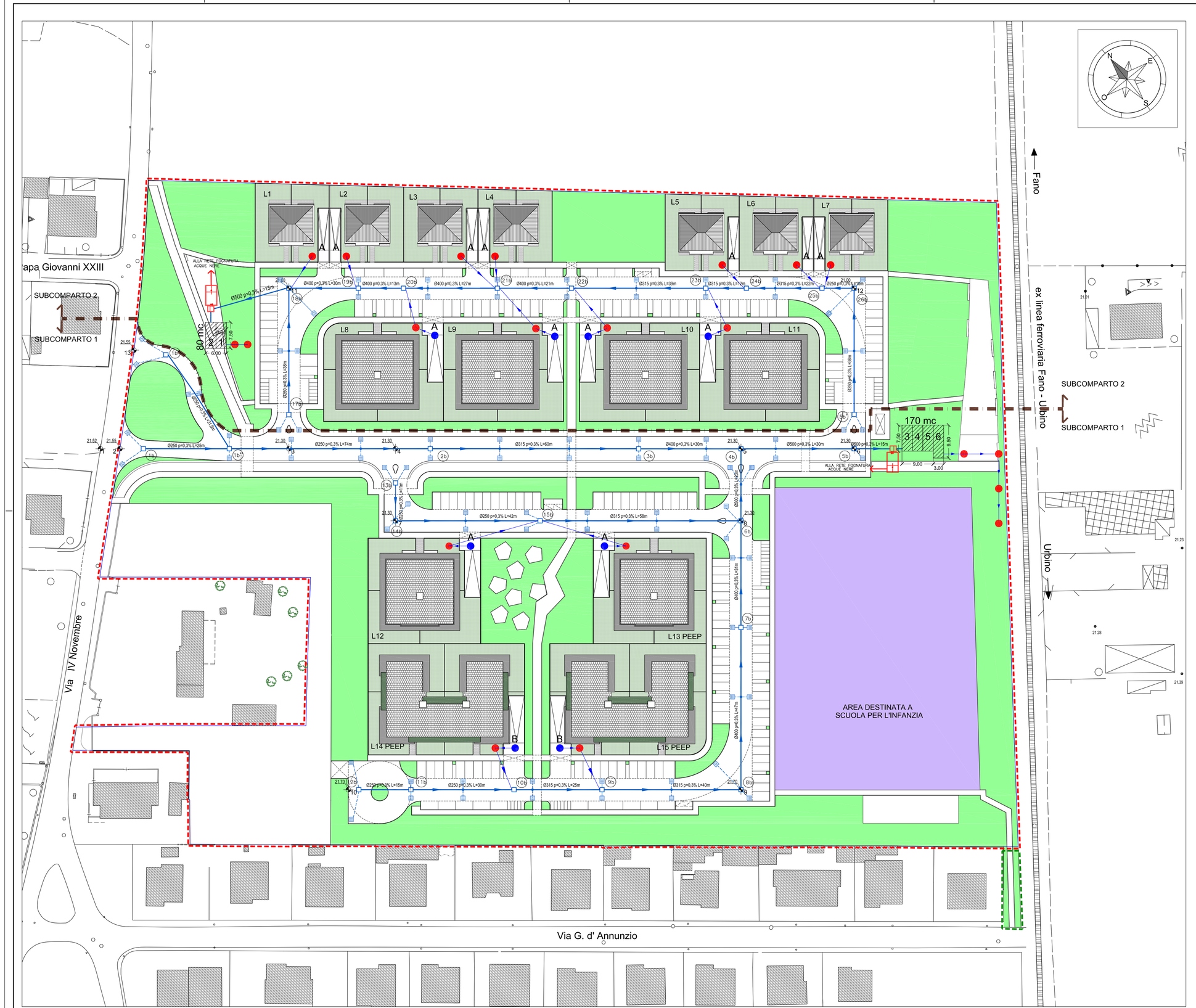

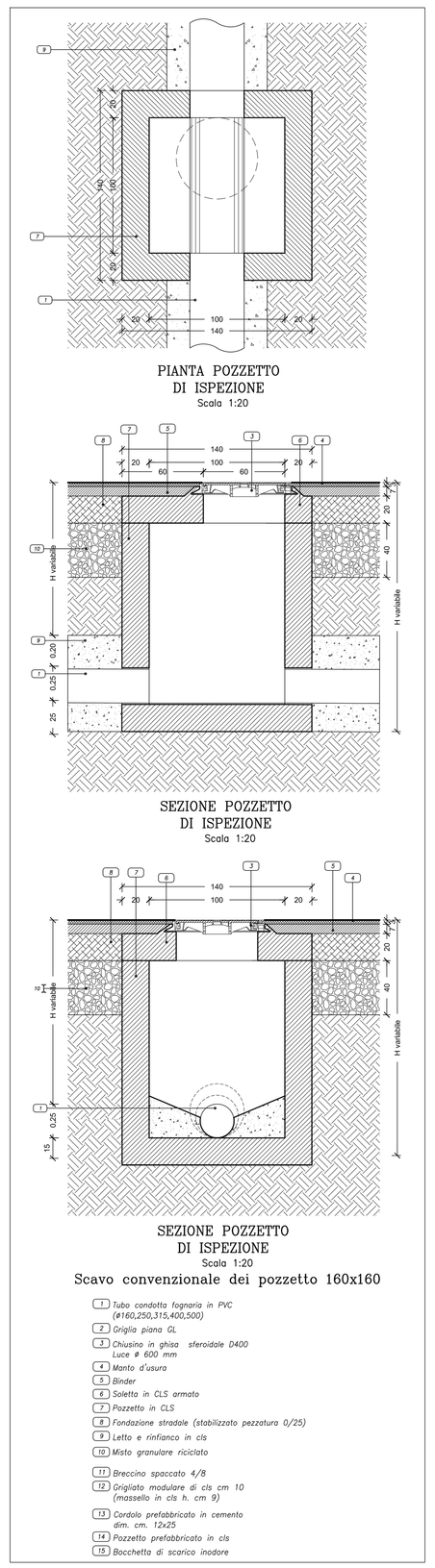

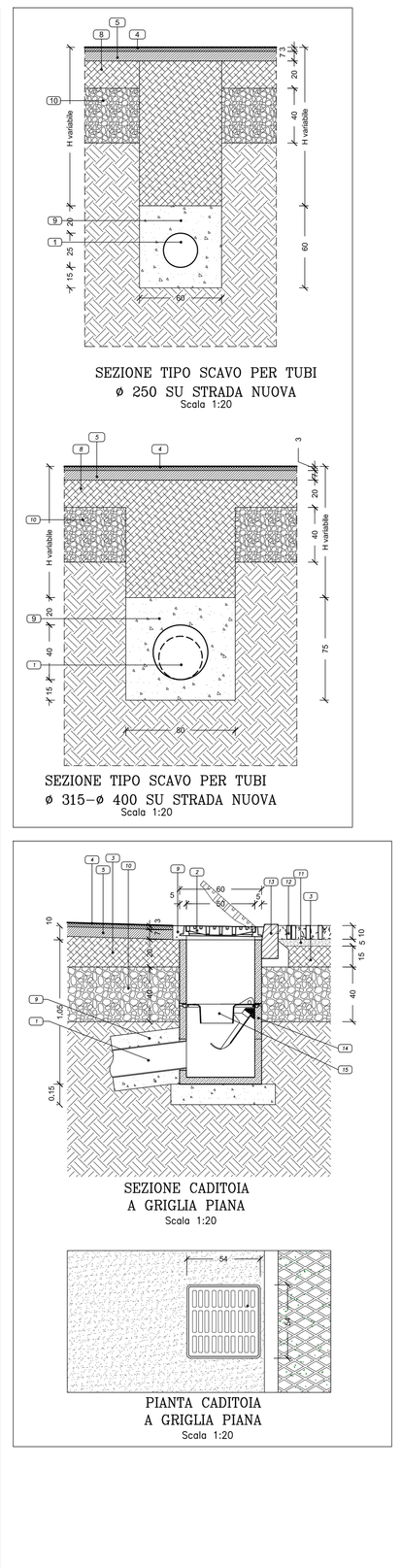

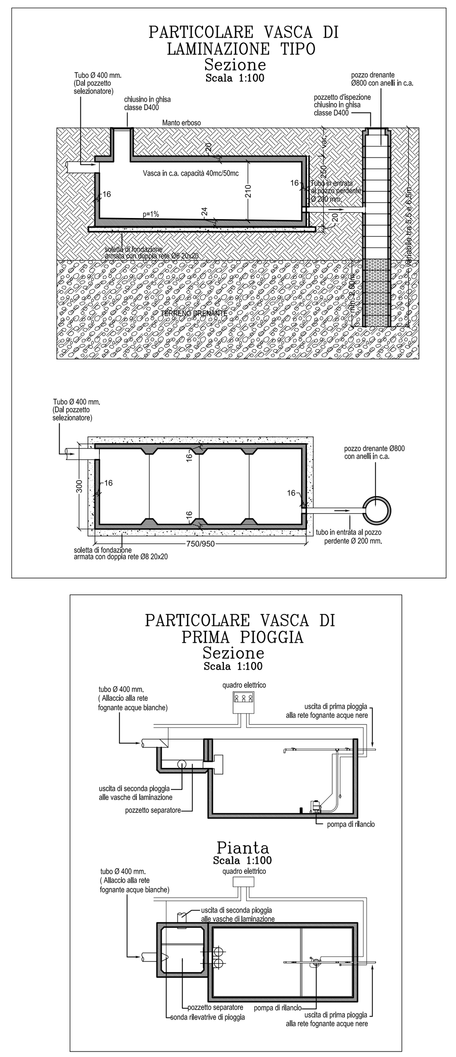

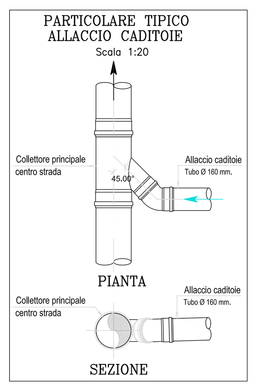

LEGENDA OPERE DI URBANIZZAZIONE
- RETE FOGNANTE ACQUE METEORICHE -

	Tubo in P.V.C. UNI 7443/85 Tipo 303/2
	Tubo in P.V.C. Ø 200 mm. (Allaccio ai lotti)
	Tubo in P.V.C. Ø 160 mm. (Allaccio caditoie)
	Pozzetti con caditoia cm. 50 x cm. 50
	Pozzetti d'ispezione cm. 100 x cm. 100

LEGENDA OPERE DI URBANIZZAZIONE
- DISPOSITIVI DI LAMINAZIONE -

	POZZO DRENANTE diam. interno 0,8 m prof. 5,5-6,5 m
A	CISTERNA DI ACCUMULO volume 18 mc
B	CISTERNA DI ACCUMULO volume 32 mc
	VASCA INTERRATA IMPERMEABILE VOLUME PER 1° STRALCIO: 170 mc VOLUME PER 2° STRALCIO: 80 mc
	VASCA DI PRIMA PIOGGIA VOLUME PER 1° STRALCIO: 34 mc VOLUME PER 2° STRALCIO: 17 mc

COMUNE DI FANO
(Provincia di Pesaro e Urbino)

PROPRIETA':

Dellasanta Mario e altri

PIANO DI LOTTIZZAZIONE
ZONA C1 RESIDENZIALE DI ESPANSIONE
"COMPARTO ST2_P14"

PROGETTO OPERE DI URBANIZZAZIONE PRIMARIA

STATO DI PROGETTO

PLANIMETRIA RETE FOGNANTE E
SMALTIMENTO ACQUE METEORICHE

Scala 1:500

TAV. N°
16

Maggio 2014

PROGETTO URBANISTICO
E OPERE DI URBANIZZAZIONE

STUDIO DI ARCHITETTURA • ARCHH • M. AMADEI • F. CAVERNI • A. GORI
ING. EDILE ARCH. F. AMADEI
Via Villoresi, 39/ - 61032 Fano (PU)

INDAGINE GEOLOGICA

STUDIO GEOLOGICO DOTT.SSA MARIA VITTORIA CASTELLANI
Via Giugno 16 - 61032 Fano (PU)
STUDIO GEOLOGICO DOTT.SSA LAURA PELONGHINI
Via Alessandrini, 3 - 61032 Fano (PU)

A termine di legge è vietato riprodurre o comunicare a terzi il contenuto del presente disegno