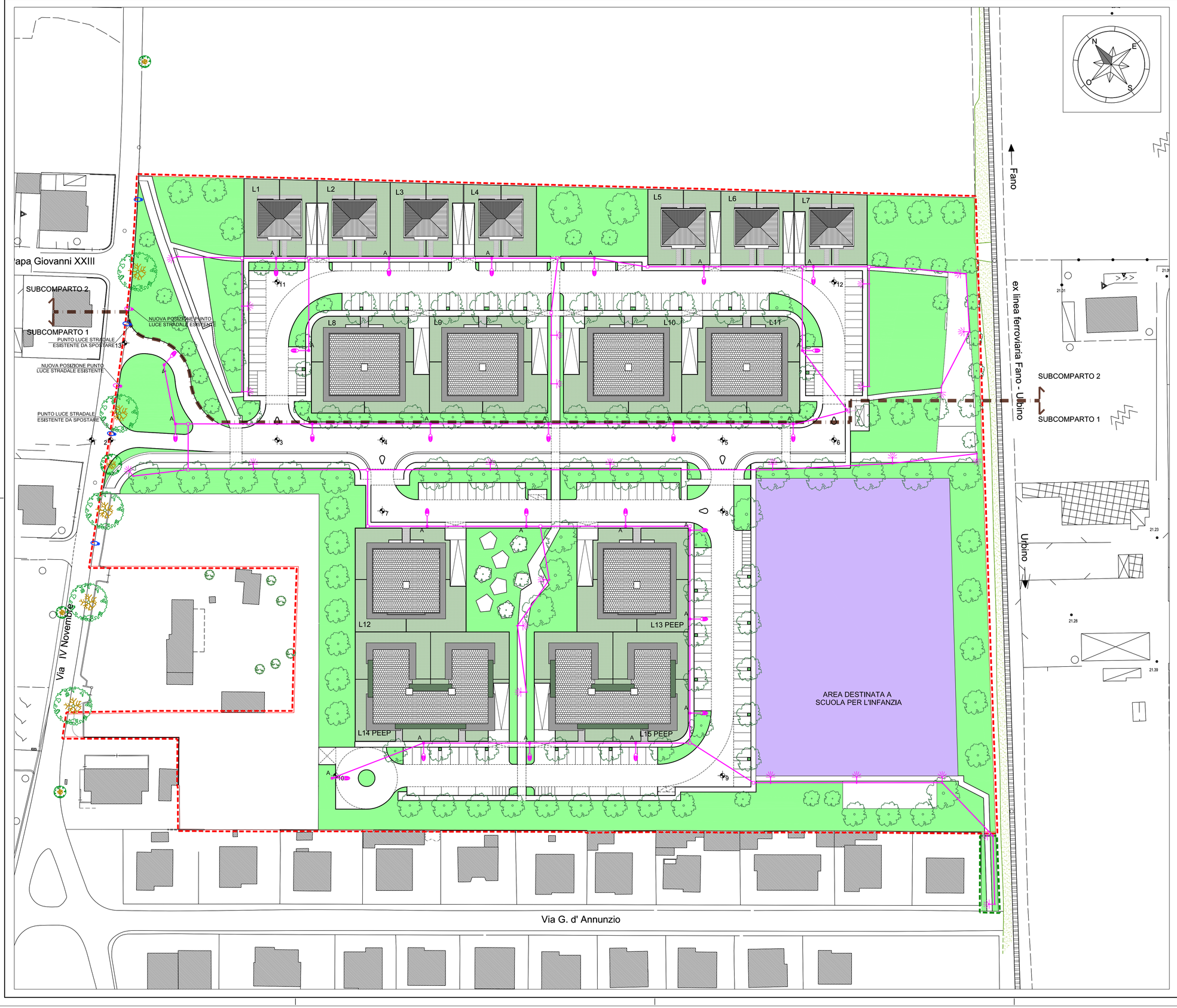

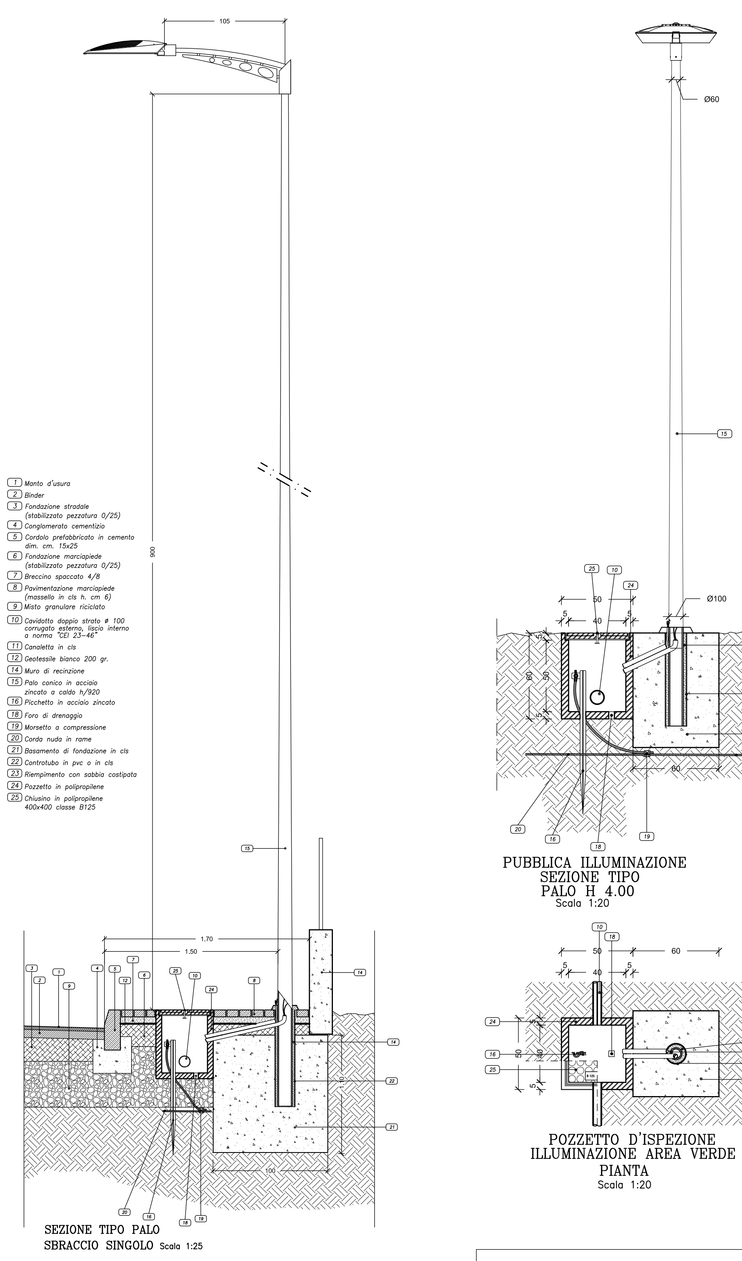

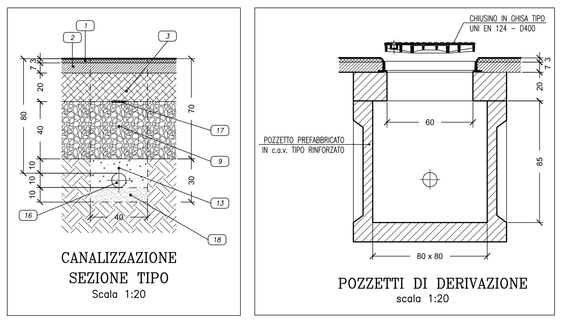

CANALIZZAZIONE SEZIONE TIPO
Scala 1:20

POZZETTI DI DERIVAZIONE
scala 1:20

SEZIONE TIPO PALO SBRACCIO SINGOLO Scala 1:25

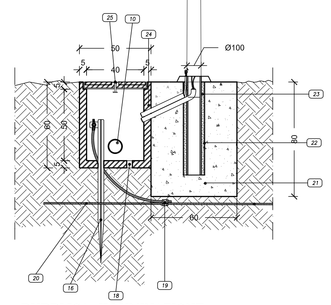

PUBBLICA ILLUMINAZIONE SEZIONE TIPO PALO H 4.00
Scala 1:20

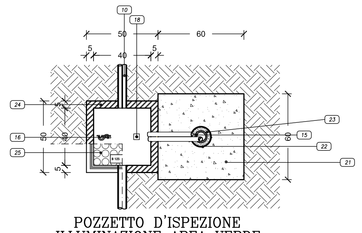

POZZETTO D'ISPEZIONE ILLUMINAZIONE AREA VERDE PIANTA
Scala 1:20

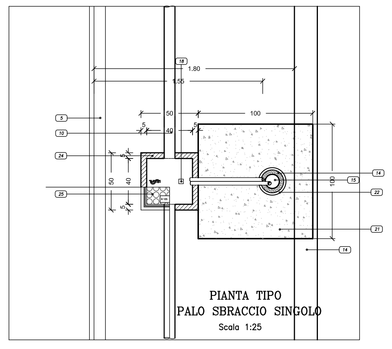

PIANTA TIPO PALO SBRACCIO SINGOLO
Scala 1:25

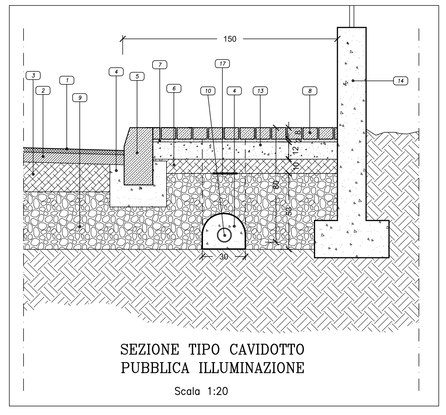

SEZIONE TIPO CAVIDOTTO PUBBLICA ILLUMINAZIONE
Scala 1:20

LEGENDA OPERE DI URBANIZZAZIONE - RETE PUBBLICA ILLUMINAZIONE -

	CANALIZZAZIONE RETE PUBBLICA ILLUMINAZIONE Tubo P.V.C. Ø100mm.
	PUNTO LUCE STRADALE ESISTENTE
A	PUNTO LUCE STRADALE "Apparecchio LED-in" con Syra
	PUNTO LUCE PERCORSI ZONA VERDE "Apparecchio UP-led" con Syra
	POZZETTO D' ISPEZIONE

COMUNE DI FANO
(Provincia di Pesaro e Urbino)

PROPRIETA':
Dellasanta Mario e altri

PIANO DI LOTTIZZAZIONE
ZONA C1 RESIDENZIALE DI ESPANSIONE
"COMPARTO ST2_P14"

PROGETTO OPERE DI URBANIZZAZIONE PRIMARIA

STATO DI PROGETTO

PLANIMETRIA PUBBLICA ILLUMINAZIONE — Scala 1:500

TAV. N° 18

Maggio 2014

PROGETTO URBANISTICO E OPERE DI URBANIZZAZIONE
STUDIO DI ARCHITETTURA - ARCHH - M. AMADEI - F. CAVERNI - A. GORI
ING. EDILE ARCH. F. AMADEI
Via Vittorio, 3/8 - 61032 Fano (PU)

A termine di legge è vietato riprodurre o comunicare a terzi il contenuto del presente disegno